手套箱規格表

1、品　　名：手套箱

2、數　　量：　1 套

3、主要規格及附件：

1. 尺寸：長 1250mm 寬 780mm 高 900mm,底部骨架附輪子與高低調整腳
2. 系統控制：PLC 可程式控制器
3. 壓力設定:0.5~+12mbar,PLC 設定或腳踩控制.壓力感測器為 Dwyer 廠牌.
4. 電源：220V/60Hz,5A.
5. 純化系統：觸媒除水氧系統,不鏽鋼管,全 KF40 接頭,本體出入口 KF40 長頸頭焊接,免除組合式易漏氣缺點
6. 工作氣體：氮氣,氬氣,氦氣惰性氣體環境
7. 水氧濃度：H_2O<1ppm ， O_2<1ppm
8. 再生控制：PLC 控制.
9. 再生氣體：氮氫混合氣或氬氫混合氣（H_2：5~12%）25CFH 流量.
10. 純化系統:鼓風機 220Vac,流速 79.16CFM.無冷卻系統.觸媒總重量 9Kg,銅觸媒 3Kg,直徑 3mm,長度 3mm,分子篩 6Kg, 4mm 直徑球形.
11. 純化循環系統洩漏率：<10^{-5} mbar-l/s.
12. 真空幫浦：Edwards RV12, 排氣量 12m^3/h.
13. 本體材質：不銹鋼 SUS 304, 厚度：3mm，手套箱內部拋光沙面,外部粉體烤漆處理.
14. 後側 Feedthroughs 孔:4 個,KF40 長頸頭焊接,免除組合式易漏氣缺點.
15. 氣體過濾器：可拆解式,本體 HEPA FILTER,內徑 55mm,外徑 100mm,高 96mm.
16. 透明視窗:透明,厚度：9.6mm.耐磨處理.
17. 手套：North 8B1532A 一雙.
18. 照明：日光燈一盞
19. 大傳遞箱:不鏽鋼 SUS304,厚度 2mm 圓柱形,直徑=375mm,長度=598mm,內部拋光處理,外部粉體烤漆,經硬陽處理鋁門蓋,10mm 厚,內部附置物滑台,托盤寬 300mm,長 500mm.無油式真空表 1 個,手動抽真空/壓力平衡,內外門為手動操作.
20. 小傳遞箱:不鏽鋼 SUS304,厚度 2mm 圓柱形,直徑=146mm,長度=398mm,無油式真空表 1 個, 手動抽真空/壓力平衡,內外門為手動操作.
21. 水氣分析儀：0.1-1000.0PPM,安置於箱體右側後上方,偵測箱體微量水分,偵測探針輸入電壓 24Vdc,4~20ma 輸出配合 PLC 讀取信號.
22. 微氧顯示 0.1~100.0ppm. PLC 箱體內建獨立顯示氧氣分析儀本體長 82mm,寬 51mm,重量 37 公克,LCD 顯示器長 40mm,寬 15mm,0.01ppm~25%五檔 (10ppm,100ppm,1000ppm,1%,25%)自動跳檔,輸入電壓 24Vdc,輸出電壓 0~10Vdc 配合 PLC 讀取信號.氧氣感測器監測內部氧氣,使用 PSR-12-223,感測座體底座直徑 40mm,高度 59mm,迴路測試箱體內部氧氣.

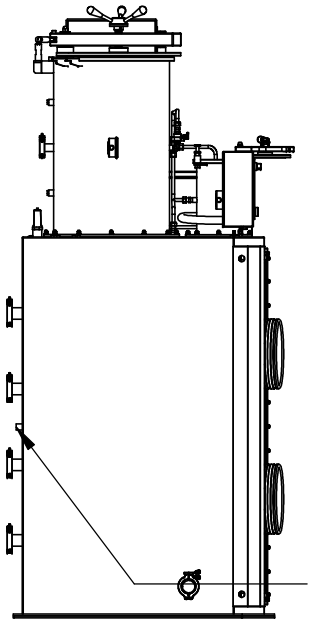

氣瓶左右不限，但需固定架座，以防倒下

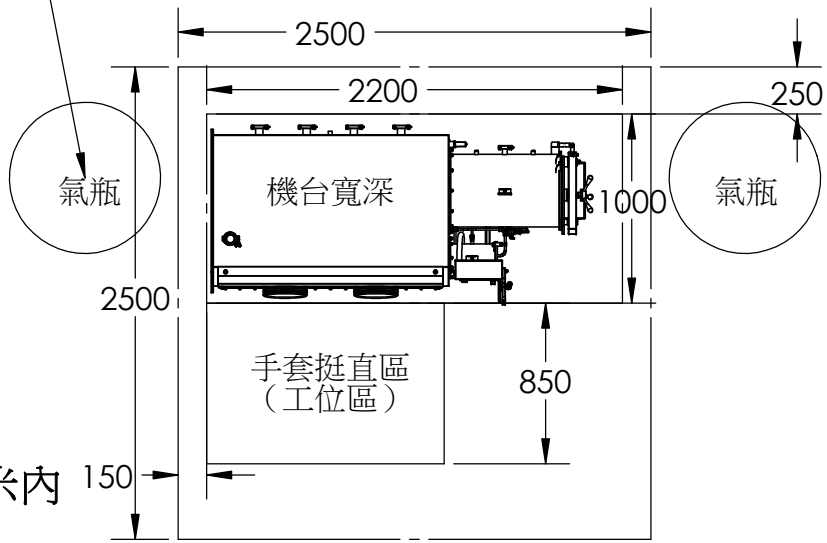

110V電源為內部設備用，插座距**1**米內

總寬度和拖盤出來行程，約需**2200mm**以上

有誤差，設備進廠門最佳為1000mm寬度

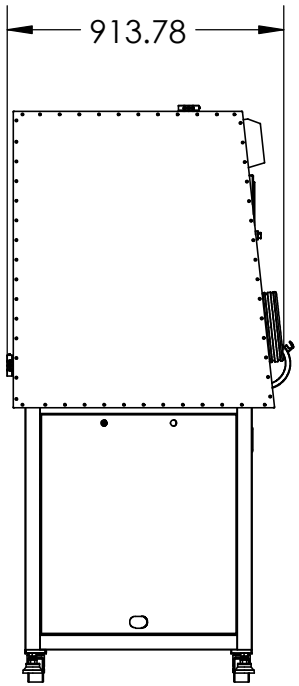

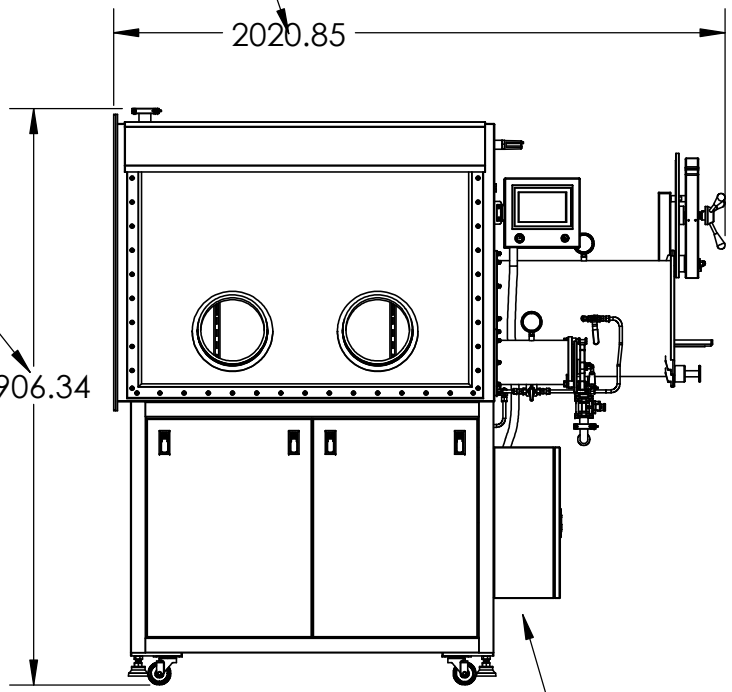

高度誤差，需2000mm

機台出線位置
可以依需求：
連接無熔絲開關或**T**型插頭
長度以**2**米內最佳